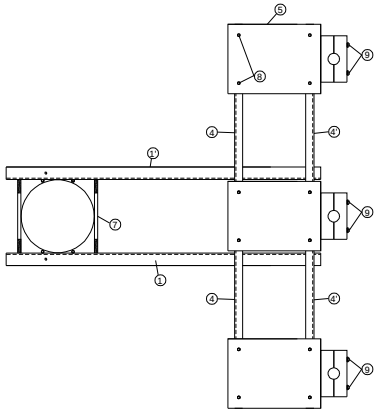

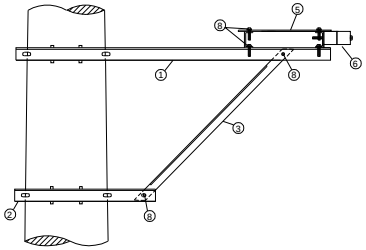

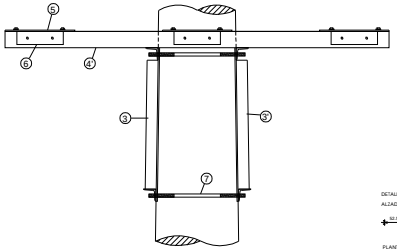

DETALLE PINOS 1/10

ALZADO

PLANTA

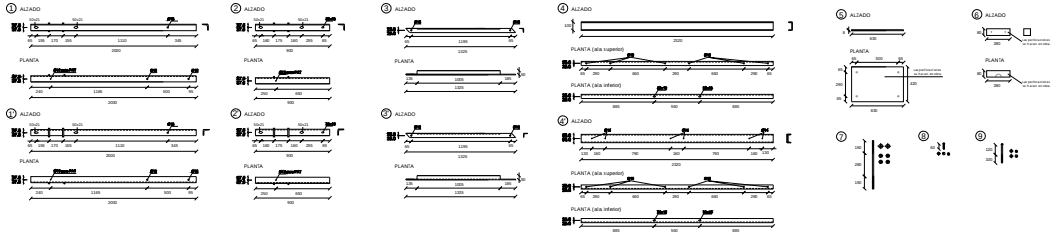

REFERENCIAS.-

N°	DENOMINACION	CANT.	MATERIAL
1	PNL 75-75-6 L=2000 segun DIN 1028	1	Acero galvanizado
1	PNL 75-75-6 L=2000 segun DIN 1028	1	Acero galvanizado
2	PNL 75-75-6 L=800 segun DIN 1028	1	Acero galvanizado
2	PNL 75-75-6 L=800 segun DIN 1028	1	Acero galvanizado
3	PNL 50-50-6 L=1325 segun DIN 1028	1	Acero galvanizado
3	PNL 50-50-6 L=1325 segun DIN 1028	1	Acero galvanizado
4	PNC 10 L=2000 segun DIN 1028	1	Acero galvanizado
4	PNC 10 L=2000 segun DIN 1028	1	Acero galvanizado
5	plancha 630 x 630 x 8	1	Acero galvanizado
6	escuadra 3"x3" x 3"x3"x L=280	6	Maximo dos (soldadas o tapiadas)
7	Espaciaga M Ø50 L=380 con 2 arandelas, 2 tuercas y 2 contratuercas	2	Acero galvanizado
8	Bulon M Ø50 L=40 con arandela, arandela de presión y tuerca	20	Acero galvanizado
9	Bulon M Ø50 L=80 con 2 arandelas, arandela de presión y tuerca	6	Acero galvanizado

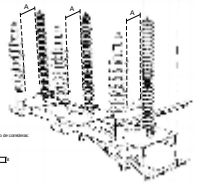

Criterio para el acotado de soldeos:

Nota: todas las medidas estan expresadas en mm.
Nota: El montaje de los ejes y subconjuntos realizará tal que A ≥ 32cm

MODIFICACIONES A LA VERSION 00/2002
SE MODIFICAN DIMENSIONES DE LOS ELEMENTOS N° 1 Y 2 PARA CUMPLIR CON LA ≥ 32cm.
SE AGREGA NOTA

GERENCIA SECTOR
PROYECTOS Y NORMALIZACION
GERENCIA DIVISION REDES DE DISTRIBUCION

Palacio de la Luz Piso 5 Tel 2090560 Fax 2083084 Email prod@ute.com.uy www.ute.com.uy

PLANO NORMALIZADO

SOPORTE PARA DESCARGADOR - TERMINAL CABLE

TEMA		N° PLANO	ESCALA
TRANSICION CABLE - LINEA 60kV (18m)			1/10/20

FECHA	TECNICO	DIBUJANTE	CODIGO 060933
VERSION ORIGINAL 08/12/03	FLOMIRA RAVA	HORACIO RAMIREZ	SUPERVISOR
VERSION ACTUAL 10/2004	FLOMIRA RAVA	HORACIO RAMIREZ	FLOMIRA RAVA

ARCHIVO

PDF creado con la versión de prueba de pdfFactory Pro www.pdffactory.com